提案書

商品名 ブラックフラットオープンスタンド看板コンビB2B1片面



型番	BFOSKC-B2B1K

メーカー定価	53,350 円（税	4,850 円）
貴社納入価格	＠	円（税	円）
送料		円（税	円）

最新のA型看板「FOSK」のポスターが2種類同時に展示できる大型モデル

■製品仕様

●本体=アルミ押出し材／アルマイト仕上(ブラック)
●表面カバー=アクリル(透明)1.5mm厚
●面板=アルミ複合板(白)3mm厚
●ポスターサイズ=B2(W728mm×H515mm) B1(W728mm×H1030mm)
●面板有効サイズ=B2:W715mm×H502mm/B1(W715mm×H1017mm)
●重量=10.6kg
●対応ウエイトアーム=SKW-B

提案資料（PDF）

取扱説明書（PDF）

［参考写真］

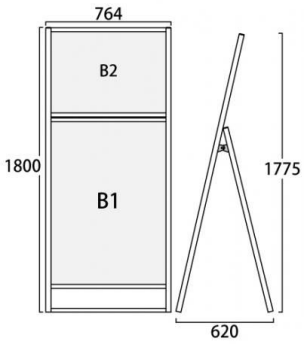





担当者：