提案書

商品名	フラットオープンスタンド看板コンビA2A1片面



型番	FOSKC-A2A1K

メーカー定価		40,700 円（税	3,700 円）
貴社納入価格	@	円（税	円）
送料		円（税	円）

最新のA型看板「FOSK」のポスターが2種類同時に展示できる大型モデル

■製品仕様

●本体=アルミ押出し材／アルマイト仕上(シルバー)
●表面カバー=アクリル(透明)1.5mm厚
●面板=アルミ複合板(白)3mm厚
●ポスターサイズ=A2(W594mm×H420mm) A1(W594mm×H841mm)
●面板有効サイズ=A2:W581mm×H407mm/A1:W581mm×H828mm
●重量=8.6kg
●対応ウエイトアーム=SKW-B

提案資料（PDF）

取扱説明書（PDF）

［参考写真］

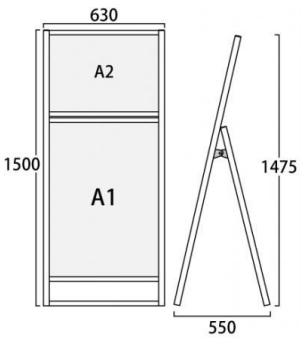





担当者：