提案書

商品名　トールパーテーション1800X900 (ホワイトボード)

型番	THBP1800X900WB

メーカー定価		59,510 円（税	5,410 円）
貴社納入価格	@	円（税	円）
送料		円（税	円）

ホワイトボードとして使える軽くて頑丈な大型パーテーション

● パネルフレーム＝22mm×25mmアルミ押し出し材／アルマイト仕上げ
● 面板= マーカーボード(ホワイト)3mm厚
※マグネット使用可能
●ベース＝30mm×30mmアルミ押し出し材／アルマイト仕上げ　Φ19ステンパイプ
●重量＝8kg

提案資料（PDF）

取扱説明書（PDF）

［参考写真］

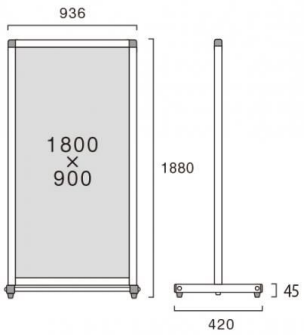

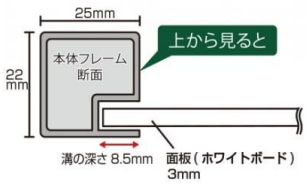

担当者：