提案書

商品名　トールパーテーション1200X900 (アルミ複合板)

型番	THBP1200X900AP

メーカー定価		35,200 円（税	3,200 円）
貴社納入価格	@	円（税	円）
送料		円（税	円）

アルミフレームだからできる軽くて頑丈な大型パーテーション

■製品仕様

● パネルフレーム＝22mm×25mmアルミ押し出し材／アルマイト仕上げ
● 面板（アルミ複合板　白）= 厚さ3mm
●ベース＝30mm×30mmアルミ押し出し材／アルマイト仕上げ
　Φ19ステンパイプ
●重量＝6.2kg

提案資料（PDF）

取扱説明書（PDF）

［参考写真］

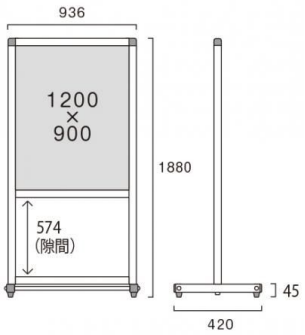

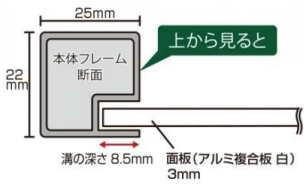

担当者：