提案書

商品名 バリウスメッセージスタンド アルミ複合板 A3横



型番	VAMSAP-A3Y

メーカー定価		20,350 円（税	1,850 円）
貴社納入価格	@	円（税	円）
送料		円（税	円）

小しのスペースでも設置できるインクジェットシート貼り付け用直立型スタンド看板

■製品仕様

●本体フレーム＝22mm×25mmアルミ押し出し材／アルマイト仕上（シルバー）レール内寸5.5mm
●上部コーナー＝樹脂
●面板＝アルミ複合板（白）3mm厚（塩ビシート・カッティングシート貼付用面板）
●底板＝アルミ複合板（黒）3mm厚※差し替え用面板は、オプションから単品で購入頂けます。
●面板有効サイズ＝W281mm×H404mm
●対応メディアサイズ＝A3（W297mm×H420mm）
●重量＝横3.6kg※受注生産品となります。納期をご確認下さい。

提案資料（PDF）

取扱説明書（PDF）

［参考写真］

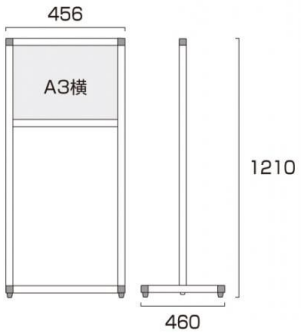





担当者：